TELIP
MANUTENTION ET LEVAGE

TABLE MOBILE ERGONOMIQUE
TME 125

Qualités techniques :

Système électrique à double colonne parallèle, offrant une grande stabilité, synchronisées par un boîtier de contrôle situé sous le plateau porte-charge.

Assurant un démarrage et un arrêt progressif du système, le boîtier de contrôle peut être directement raccordé au secteur 230V monophasé (cas d'un poste fixe par exemple).

Polyvalent, et en accord avec la mobilité de la table, il peut également fonctionner de manière autonome grâce à une batterie *(fournie de série, avec chargeur et câbles d'alimentation).*

Batterie au lithium-ion haute performance, disposant d'un indicateur à LED du niveau de charge et émettant un signal sonore lorsqu'il est nécessaire de la recharger.

Pupitre de commande pour pilotage simple et intuitif, situé sous le plateau porte-charge. Les boutons flèches permettent de faire fonctionner le système en montée / descente. Le fait de relâcher le bouton arrête le système.

Performante et rapide, la table mobile ergonomique TME 125 se déplace avec aisance et sans effort, grâce à ses roulettes directionnelles de qualité montées sur roulements à billes de précision.

Caractéristiques :

- Châssis en acier peint époxy rouge RAL 3002
- 4 roulettes directionnelles à frein ø 100 mm, équipées de roues à bandage caoutchouc gris non tachant, et pare-fils
- Plateau en contreplaqué antidérapant 620 x 650 x 12 mm
- Hauteur de travail réglable de 600 à 1260 mm
- Alimentation électrique : 230 V mono ou sur batterie 24 V
- Autonomie : 40 cycles complets avec une charge de 70 kg (1)
- Vitesse maximale : 38 mm / seconde
- Charge admissible sur le plateau : 125 kg

(1) : valeur moyenne, obtenue sous les conditions suivantes ;

- fonctionnement sur batterie, neuve et à pleine charge
- température ambiante : + 20 ° C
- facteur de service standard (10 %)
- charge uniformément répartie sur le plateau

Réf. 300 759

*La **table mobile TME 125** dispose d'un réglage en hauteur très précis, garantissant une grande ergonomie de travail.*

- Qualité : châssis en acier peint époxy rouge

- Maniabilité : 4 roulettes directionnelles à frein

- Stabilité : système électrique à double colonne

- Simplicité : pupitre de commande intuitif

- Efficacité : jusqu'à 125 kg à 38 mm / seconde

- Ergonomie : hauteur réglable de 600 à 1260 mm

- Polyvalence : alimentation 230 V ou sur batterie

Utilisations :

Aménagement des postes de travail :

- Travaux de production, d'assemblage,

- Opérations de contrôle qualité,

- Conditionnement, ...

Conforme à la Directive Machines 2006/42/CE

Pour tout renseignement sur ce produit :
contact@telip.fr

Plan d'encombrement

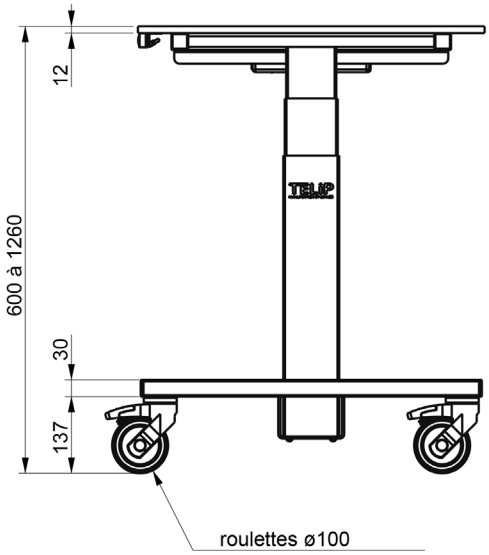

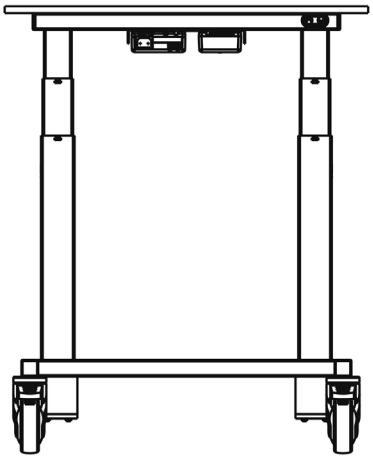

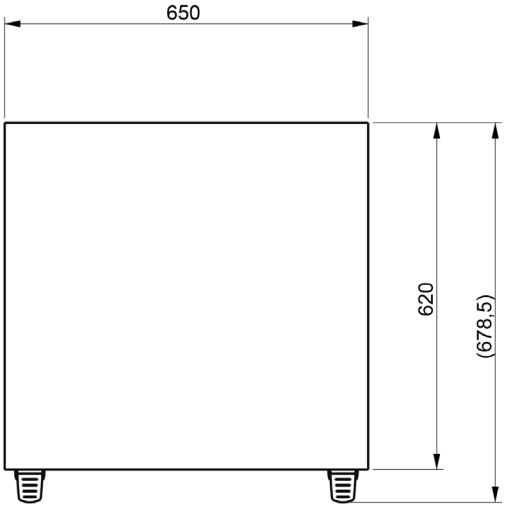

Conditions d'utilisation

L'utilisateur est responsable de la définition des produits devant s'adapter à sa propre utilisation.
TELIP prend soin de fournir des informations justes et mises à jour.
Toutefois, dans le cadre de l'amélioration continue de ses produits, TELIP se réserve le droit de procéder à de fréquentes modifications sans préavis. Par conséquent, TELIP ne peut garantir l'exactitude et la réalité actuelles des informations sur ses produits. Toutes les ventes sont soumises aux conditions générales de vente et de transport. Ces conditions sont disponibles sur simple demande auprès de TELIP, et téléchargeables sur le site internet ***www.telip.fr.***

TELIP
MANUTENTION ET LEVAGE

TELIP
2, rue Andrée Reigner - Z. I. La Bougeoire
35 130 La Guerche de Bretagne
FRANCE

Tél. : 02 99 96 17 16 **contact@telip.fr**
Fax : 02 99 96 17 26 **www.telip.fr**